Flexible Absperrpfosten mit Warnfarbe - Kopfmodell Kugel

Ausgewähltes Produkt

Artikelnummer
204530.7016

Durchmesser
76

Farbe
RAL 7016

Fertigstellungen
Polyurethan

Stückgewicht
5 kg

Plan und allgemeine Abmessungen

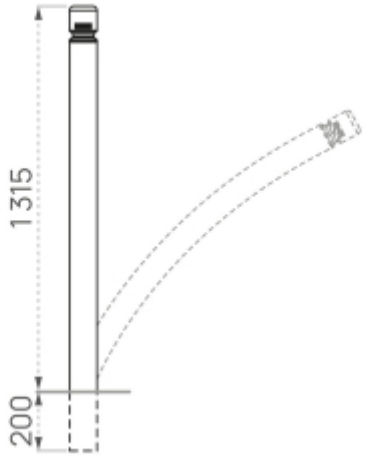

Allgemeine technische Spezifikationen

Höhe über Flur	1315 mm
Gesamthöhe	1515 mm
Polyurethanrohr	Ø76 mm
Köpfe	Kugel, einteilig gegossen
Ausführung	zweifarbig beschichtet gemäß unserer Farbauswahl
Verfügbare Farben	RAL 5010, RAL 3020, RAL 9005, RAL 7044, RAL 3004, RAL 6005, RAL 8017, RAL 7016
Befestigung	zum direkten Einbetonieren, Tiefe 200 mm
Option	kann dank des Abnehmbarkeitssystems Art.-Nr. 204539 abnehmbar gemacht werden
Mindestbestellmenge	Einzelbestellung für RAL 7016 und 9005, mindestens 5 Stück für alle anderen RAL-Farben

Link zur Produktseite

https://www.aussenmoebel-shop.de/flexible-absperrpfosten-mit-warnfarbe-kopfmodell-kugel/