# Bank-Tisch-Kombination Eco Turin



## Ausgewähltes Produkt

Artikelnummer
**309210**

Fertigstellung Holz
**Autoklaviertes Nadelholz der Klasse 4**

Länge (mm)
**2000**

Struktur
**Standard-Version**

Stückgewicht
**68 kg**

## Plan und allgemeine Abmessungen

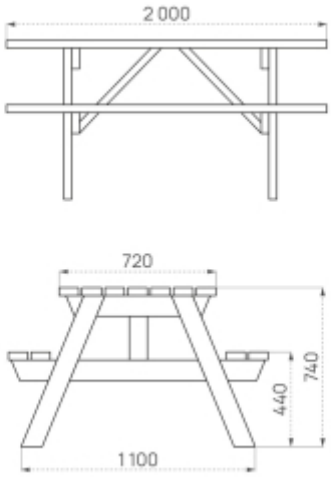


## Allgemeine technische Spezifikationen

| | |
|---|---|
| **Länge** | 2000 mm |
| **Tischplattenbreite** | 720 mm |
| **Sitzhöhe** | 440 mm |
| **Anzahl der Plätze** | 6 Personen |
| **Struktur** | Nadelholz, autoklaviert, Klasse 4 |
| **Latten** | Sitzfläche Querschnitt 120 x 34 mm und Tischplatte Querschnitt 140 x 34 mm |
| **Füße** | Querschnitt 95 x 34 mm |
| **Oberfläche** | rohes Nadelholz |
| **Befestigung** | zum Aufstellen |
| **Montage** | vormontiert (Edelstahlschrauben A2 im Lieferumfang enthalten) |

## Link zur Produktseite

https://www.aussenmoebel-shop.de/bank-tisch-kombination-eco-turin/